Први колоквијум,
Бања Лука, 26. април 2018. године

Задатак

На слици 1 приказан је једноставан електроенергетски систем. За случај једнофазног кратког споја са земљом на сабирницама 3, одредити вриједност струја по фазама кроз генераторски прекидач P. Ако је струја реаговања прекидача $|\underline{I}_{Pr}| = 0{,}80$ r.j., одредити да ли је прекидач добро подешен ако је његова улога да искључи само фазу која је погођена кваром. Напон на мјесту квара једнак је 1,00 r.j.

Подаци о елементима система дати су у табели 1.

Табела 1

Елеменат:	x_d [r.j.]	x_i [r.j.]	x_0 [r.j.]
G_1	0,10	0,10	0,04
G_2	0,15	0,15	0,06
T_1	0,20	0,20	0,20
T_2	0,30	0,30	0,30
V_{12}	0,50	0,50	1,20
V_{23}	0,50	0,50	1,20

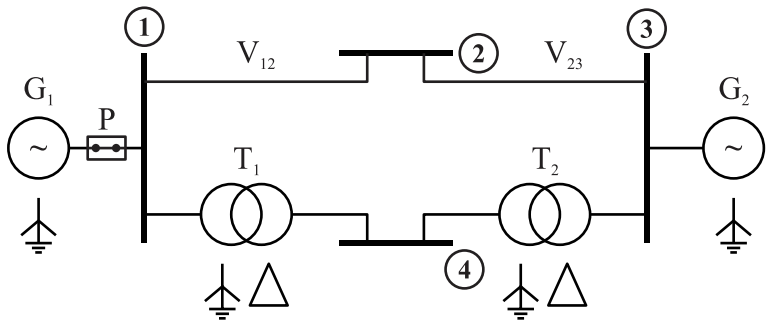

Слика 1

Колоквијум се ради 120 минута!